384 METAL KULP

YENİ

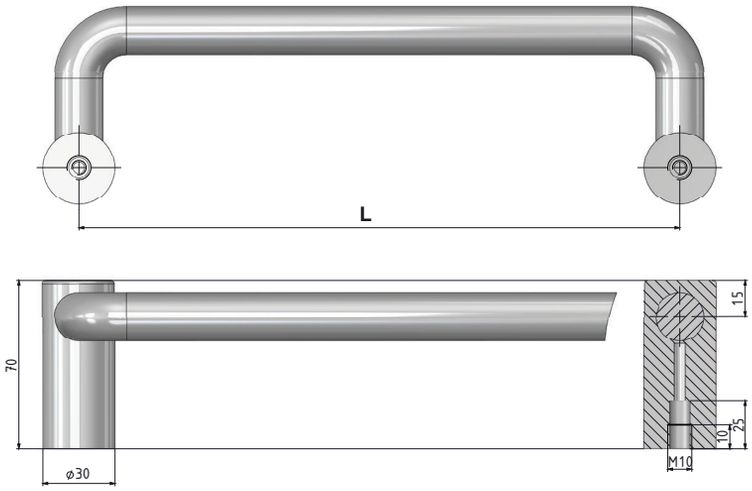

H	L
70	250
	350

MALZEME	M	YÜZEY	F
Çelik	6	Krom kaplama	1
Paslanmaz çelik	4	El polisajı	0

Grup Kodu	Versiyon	Malzeme	Yüzey	Yükseklik	Uzunluk
384	1	M	F	70	L

MALZEME
Çelik, Paslanmaz çelik

YÜZEY
Krom kaplama, el polisajı

384 METAL KULP

YENİ

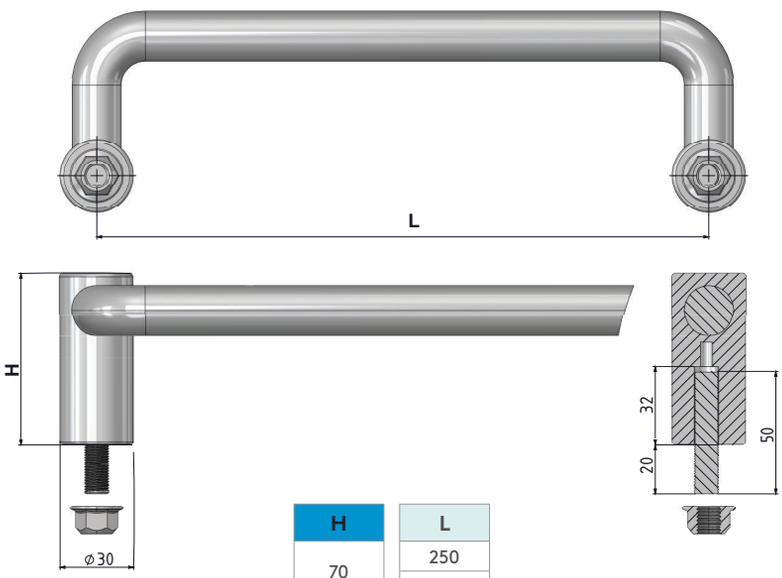

H	L
70	250
	350

MALZEME	M	YÜZEY	F
Çelik	6	Krom kaplama	1
Paslanmaz çelik	4	El polisajı	0

Grup Kodu	Versiyon	Malzeme	Yüzey	Yükseklik	Uzunluk
384	2	M	F	70	L

MALZEME
Çelik, Paslanmaz çelik

YÜZEY
Krom kaplama, el polisajı